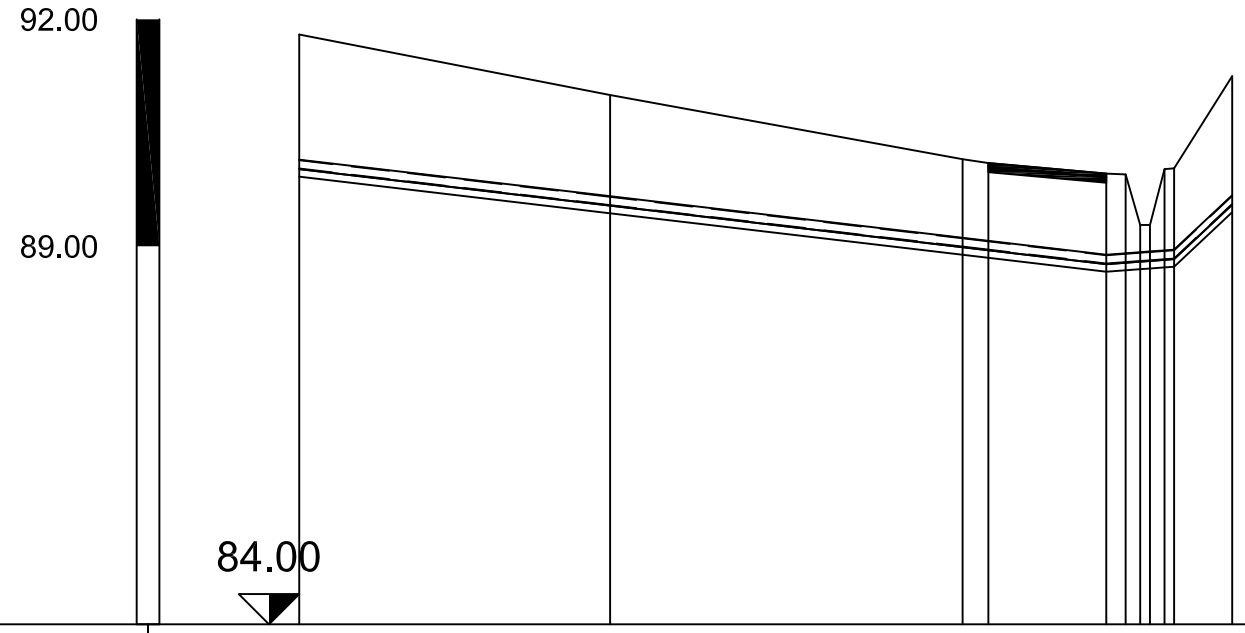

Naziv	cv1	cv2	cv3-MI	cv4	cv5	cv6	cv7	cv8	cv9	cv10	RO
Visina terena [m.n.m]	91.80	91.00	90.15	90.10	89.96	89.95	89.28	89.28	90.02	90.03	91.25
Materijal cijevi	PEHD										
Nazivni promjer cijevi [mm]		125.00									
Visina nivelete [m.n.m]	90.02	89.54	88.99	88.95	88.76	88.78	88.80	88.81	88.82	88.83	89.55
Dubina nivelete [m]	1.78	1.46	1.16	1.15	1.20	1.17	0.48	0.47	1.20	1.20	1.70
Dubina rova cijevi u čvoru [m]	1.88	1.56	1.26	1.25	1.30	1.27	0.58	0.57	1.30	1.30	1.80
Visina dna rova cijevi [m.n.m]	89.92	89.44	88.89	88.85	88.66	88.68	88.70	88.71	88.72	88.73	89.45
Nagib [%]		2.35			-1.47		-18.80				
Duljina dionice [m]		20.56	23.32	1.70	7.81	1.28	0.96	0.64	0.96	0.64	3.83
Stacionaže čvorova	000+000.00	000+020.56	000+043.87	000+045.58	000+053.38	000+054.66	000+055.63	000+056.27	000+057.23	000+057.87	000+061.71
Duljina/Pad	2.35 %			53.40 m	1.47 %	4.49 m 18.80 %		3.90 m			

UZDUŽNI PROFIL RECIRKULACIJE PROCJEDNIH VODA 1:500/100

PanGeo Projekt d.o.o.
M. Haberlea 6
10 000 Zagreb
Tel: + 385 1 77 87 158
Fax: + 385 1 79 80 862
e-mail: info@pangeoprojekt.hr
web: www.pangeoprojekt.hr

PROJEKTANT:
Filip Bujan, mag. ing. aedif.

PROJEKTANT SURADNIK:
Krunoslav Ravnjak, ing. građ.
Branko Vidmar, mag. ing. aedif.

INVESTITOR: GRAD OSIJEK
Franje Kuhača 9, 31 000 Osijek

LOKACIJA: k.č.br.: 11129/3, 10684/1, 10683/8, 10686, 10685/1, 10685/2, 10685/3 i 10701/3, k.o. Osijek

GRAĐEVINA: ODLAGALIŠTE NEOPASNOG OTPADA "LONČARICA VELIKA" - GRAD OSIJEK

NAZIV MAPE: HIDROTEHNIČKI PROJEKT VODOVODA I ODVODNJE

SADRŽAJ: UZDUŽNI PROFIL RECIRKULACIJE PROCJEDNIH VODA

MJERILO: 1:500/100

VRSTA PROJEKTA:	BROJ PROJEKTA:	ZOP:	REDNI BROJ MAPE:	DATUM:	REVIZIJA:	BROJ PRILOGA:
GLAVNI GRAĐEVINSKI PROJEKT - IZMJENE I DOPUNE	10-019/15	10-005/15	2/4	siječanj 2015.	-	10